POL.	NORMA / ROZMER /mm/	SCHÉMA,POPIS	POČET KUSOV 1. NP				CELKOM
101 GV	ATYP. / 3600x3500	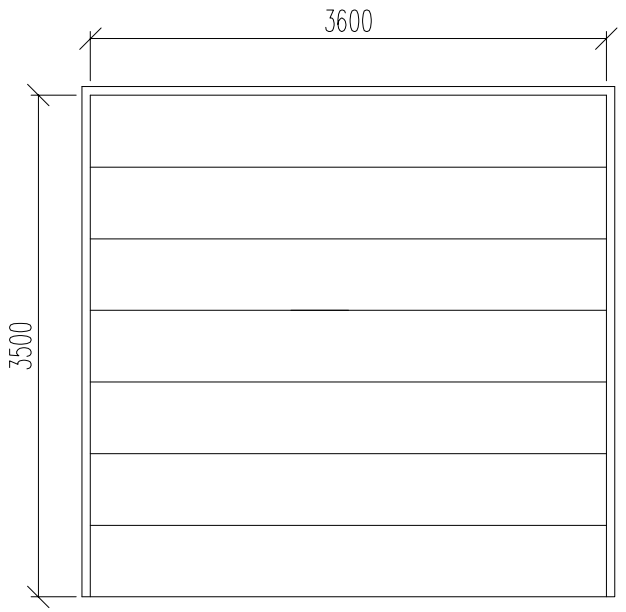 GARÁŽOVÉ VRÁTA -SEKČNÉ ZATEPLENÉ S ELEKTRICKÝM POHONOM / motor je súčasťou brány / FARBA ČERVENÁ					
		KOVANIE	1				1
		VRCHNÉ KOVANIE Z LAHKÝCH KOVOV					
		ZASKLENIE					
		MATERIÁL					
102 GV	ATYP. / 3600x3500	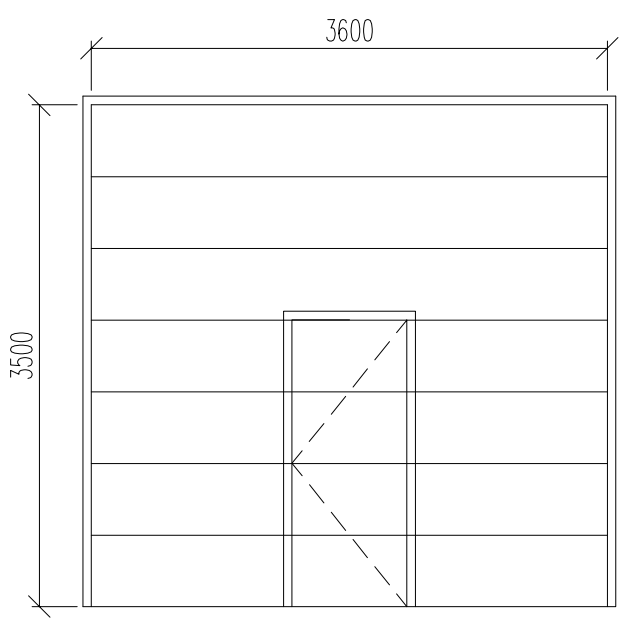 GARÁŽOVÉ VRÁTA -SEKČNÉ S JEDNOKRÍDLOVÝMI DVERAMI ZATEPLENÉ S ELEKTRICKÝM POHONOM / motor je súčasťou brány / FARBA ČERVENÁ					
		KOVANIE	1				1
		VRCHNÉ KOVANIE Z LAHKÝCH KOVOV					
		ZASKLENIE					
		MATERIÁL					

POL.	NORMA / ROZMER /mm/	SCHÉMA,POPIS		POČET KUSOV 1. NP				CELKOM
103 DP / 103 DL	ATYP. / 850x2045	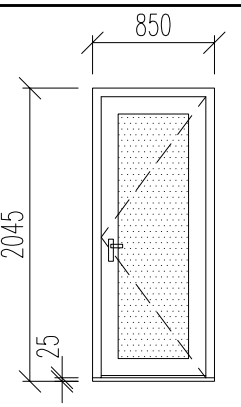 PLASTOVÉ JEDNODIELNE VCHODOVÉ DVERE , PLNE. VÝPLŇ hr. 24 mm , FARBA BIELA	P	1				1
			L	—				—
		KOVANIE						
		VRCHNÉ KOVANIE Z LAHKÝCH KOVOV						
		ZASKLENIE						
		MATERIÁL						
104 DP / 104 DL	ATYP. / 1400x2000	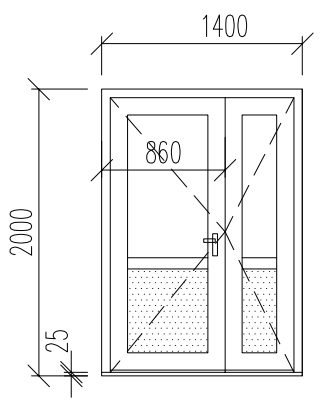 PLASTOVÉ DVOJDIELNE VCHODOVÉ DVERE 2/3 PRESKLENE , VÝPLŇ hr. 24 mm , FARBA BIELA	P	1				1
			L	—				—
		KOVANIE						
		VRCHNÉ KOVANIE Z LAHKÝCH KOVOV						
		ZASKLENIE		DVOJSKLO ČÍRE 4 +16 +4 k=1,1 W.m.K.				
		MATERIÁL						
105 DP / 105 DL	ATYP. / 600x1970	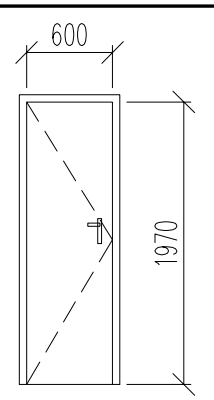 DREVENÉ VNÚTORNÉ DVERE HLADKÉ BIELE VRÁTANE OCEĽ.ZÁRUBNE Cpu	P	—				—
			L	1				1
		KOVANIE						
		VRCHNÉ KOVANIE Z LAHKÝCH KOVOV						
		ZASKLENIE						
		MATERIÁL						

POL.	NORMA / ROZMER /mm/	SCHÉMA,POPIS	POČET KUSOV 1. NP				CELKOM
101 0	ATYP. / 3600x1200	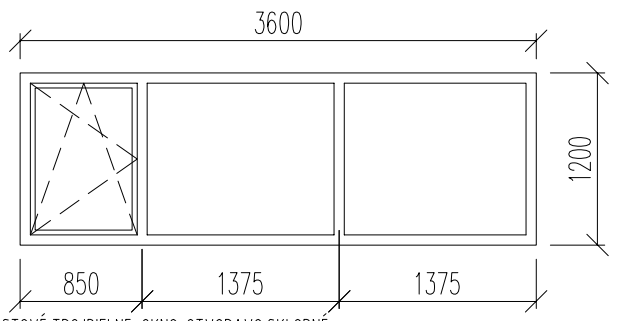 PLASTOVÉ TROJDIELNE OKNO-OTVORAVO,SKLOPNÉ ZASKLENÉ IZOLAČNÝM DVOJSKLOM VRÁTANE PARAPETU š.:250 mm					
		KOVANIE	6				6
		VRCHNÉ KOVANIE Z LAHKÝCH KOVOV					
		ZASKLENIE		DVOJSKLO ČÍRE 4 +16 + 4 k=1,1 W.m.K.			
		MATERIÁL					
102 0	ATYP. / 1450x1450	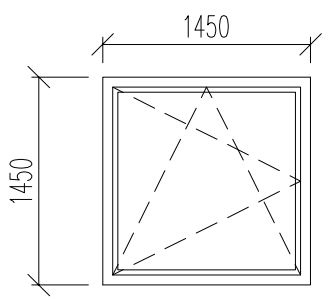 PLASTOVÉ JEDNODIELNE OKNO-OTVORAVO,SKLOPNÉ ZASKLENÉ IZOLAČNÝM DVOJSKLOM VRÁTANE PARAPETU š.:250 mm					
		KOVANIE	1				1
		VRCHNÉ KOVANIE Z LAHKÝCH KOVOV					
		ZASKLENIE		DVOJSKLO ČÍRE 4 +16 + 4 k=1,1 W.m.K.			
		MATERIÁL					
103 0	ATYP. / 820x1150	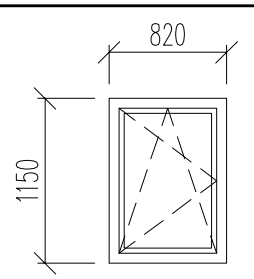 PLASTOVÉ JEDNODIELNE OKNO-OTVORAVO,SKLOPNÉ ZASKLENÉ IZOLAČNÝM DVOJSKLOM VRÁTANE PARAPETU š.:250 mm					
		KOVANIE	1				1
		VRCHNÉ KOVANIE Z LAHKÝCH KOVOV					
		ZASKLENIE		DVOJSKLO ČÍRE 4 +16 + 4 k=1,1 W.m.K.			
		MATERIÁL					

AUTOR	ZODP.PROJEKT.	VYPRACOVAL	KRESLIL
Ing. Zs. Zsélyi	Ing. Zs. Zsélyi	Ing. Zs. Zsélyi	Ing. Zs. Zsélyi

IVESTOR: Mesto Fíľakovo , Radničná 25 , 986 01 Fíľakovo

STAVBA:

REKONŠTRUKCIA HASIČSKEJ ZBROJNICE DHZ , Fiľakovo

FORMÁT	1xA4
DÁTUM	august 2017
STUPEŇ	STAV.ÚPRAVY
Č.ZAKÁZKY	

OBSAH: Výpis okien, dverí a vrát

MIERKA:	Č.VÝKR.:
1:50	E-06